SUS型

ステンレス スプライン軸付タイプ

特長 耐蝕性に優れ、薬液の使用にも応えられるステンレス・ジョイントです。

用途 公害防止関連装置、薬液定量注入ポンプ、バルブ、計測器、食品機械、理化学機械、真空ポンプ、原子力機器、水処理機器。

給油 連続強制潤滑　SUS ステンレス製

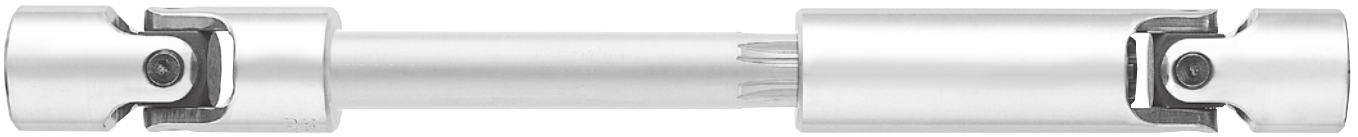

Aタイプ　:オールステンレス仕様(ボール・ピン含む)
NDタイプ:ボール・ピンは窒化処理、固体潤滑被膜処理済み

SUS-25以下は分解不可

SU型をベースに伸縮自在タイプに対応した多機能型ジョイントです。

※Aタイプ、NDタイプからご指定ください。(どちらのタイプもシャフトに窒化処理を行っております)

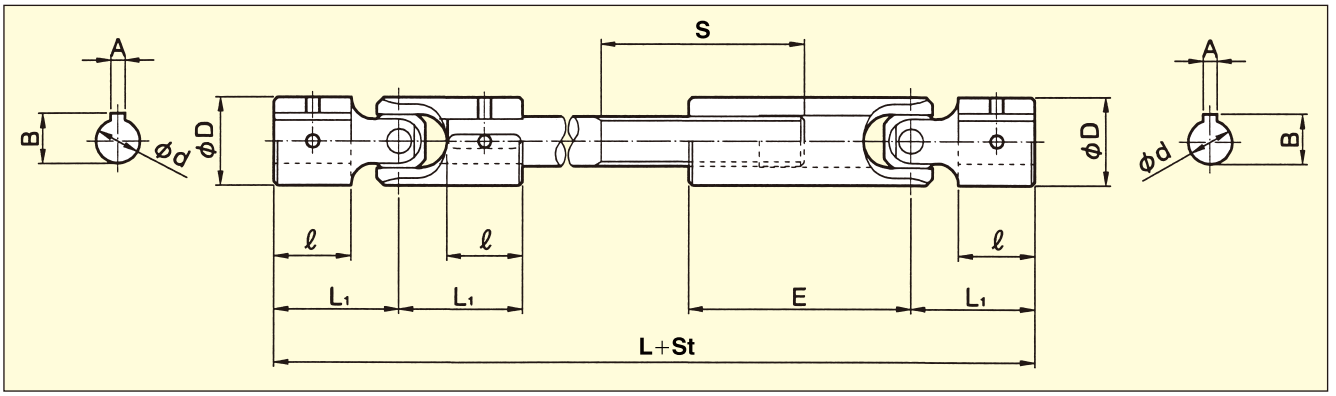

■仕　様

(単位：mm)

記号 / 形式	許容トルク (N.m)	最大トルク (N.m)	許容回転数 (rpm)	許容曲角 θ(°)	スライド長 St	ヨーク φdH7	ヨーク φD	ヨーク L1	ヨーク ℓ	ヨーク E	ヨーク S	キー寸法 A×B	スプライン寸法 外径×内径×巾×歯数 (M×圧力角×歯数)	全長L MIN	全長L MAX
SUS-10	22.6	31.6	1,040	30	30	10	20	28	17	65	60	3x11.4	M1.0xPA20° xNT8	149	330
SUS-12	33.3	46.6	900	30	40	12	25	35.5	22	80	75	4x13.8	14x11x3x6	186.5	365
SUS-14	53.0	74.2	810	30	40	14	28	37	22	90	85	5x16.3	16x13x3.5x6	201	410
SUS-16	76.5	107.0	720	30	40	16	32	40	23	100	90	5x18.3	20x16x4x6	220	450
SUS-20	137	192	670	30	50	20	40	50	28	115	105	6x22.8	22x18x5x6	265	540
SUS-25	304	425	490	30	50	25	50	63	36	125	110	8x28.3	28x23x6x6	314	655
SUS-30	392	549	420	30	65	30	60	89	56	155	130	8x33.3	34x28x7x6	422	780
SUS-35	460	644	350	30	70	35	70	100	62	175	150	10x38.3	38x32x6x8	475	970
SUS-40	844	1181	320	30	75	40	80	114	70	190	170	12x43.3	M2.5xPA20° xNT16	532	1105
SUS-50	1,570	2,200	240	30	90	50	100	135	80	210	170	14x53.8	M3.0xPA20° xNT16	615	1295
SUS-60	3,730	5,220	220	30	90	60	120	150	85	230	180	18x64.4	M4.0xPA20° xNT16	680	1415

●別製・特注仕様品も承っております。(材質変更・寸法変更等)ジョイント設計につきましては幅広くご要望にお応えしております。上表の数値は標準仕様です。
●安全上、仕様変更及び分解などはしないでください。やむを得ず行う場合、いま一度お問い合わせください。
●許容回転数はご使用条件により変動いたします。　●許容角度は表記以上の広角使用が可能ですが、伝達効率・寿命等に悪影響を及ぼす場合があります。
●改良の為、仕様・各部の寸法は予告なしに変更する場合があります。
●キー溝寸法 A×Bは JISB1301−1976に準じます。